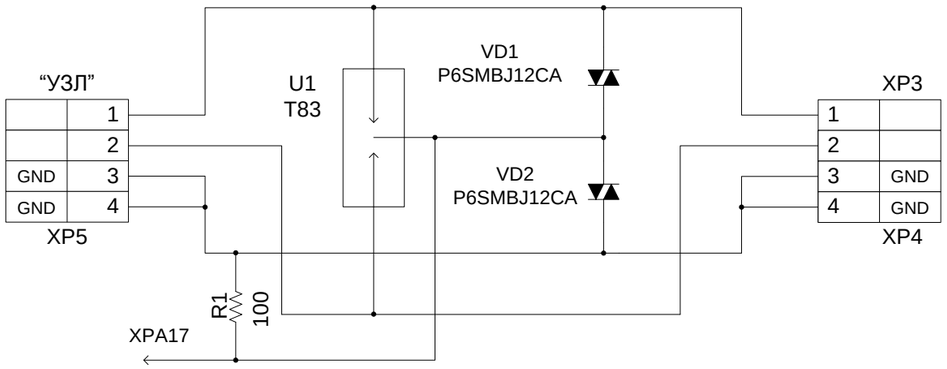


| Обозначение | Наименование | КОЛ | Примечание | Поставщик |
|---|---|---|---|---|
| | **Документация** | | | |
| СВ07404СБ | Сборочный чертёж | | | |
| | | | | |
| xxxxxxxx ЭЗ | Схема электрическая принципиальная | | | |
| | | | | |
| xxxxxxxx ПЭЗ | Перечень элементов | | | |
| | | | | |
| | **Детали** | | | |
| СВ07404.1 | Плата печатная | 1 | | |
| | | | | |
| | **Прочие изделия** | | | |
| | | | | |
| R1 | Резистор С2-33 0,5 Вт 100 Ом | 1 | * | |
| | | | | |
| VD1, VD2 | Супрессор P6SMBJ15CA | 2 | | КЭБ |
| | | | | |
| U1 | Разрядник T83-A90X | 1 | ** | |
| | | | | |
| | | | | |
| | | | | |
| | **Соединители** | | | |
| доп. замена на клеммную колодку MKDSN_2 шаг 5,0мм | Наборные клеммы Wiecon Тип 8113 S/2 2-X полюсные шаг 5мм (99.202.9996.0 фирмы Wieland) | 2 | XP3,XP4 | |
| | | | | |
| XP5 | Разъем серии TJ3-4P4C | 1 | | |
| | | | | |
| XPA17 | Лепесток земл. | 1 | | |

* Доп. замена на MFR-50FTF52- 100R MF-0,5

** Артикул (код заказа) B88069X8300B502

| Изм. | Кол. | Лист | № док. | Подпись | Дата |
|---|---|---|---|---|---|
| Разработал | | Кормильцев | | | |
| Проверил | | Дмитриев | | | |
| Н. Контроль | | | | | |
| Утвердил | | Дмитриев | | | |

УЗЛ cb07404

# Схема соединений

| Стадия | Лист | Листов |
|---|---|---|
| РП | 1 | 1 |

ООО <НТК ИНТЕРФЕЙС>
г. Екатеринбург
январь 2013 г.

Взам. инв. №

Подпись и дата

Инв. № подл.